Dane aktualne na dzień: 27-11-2026 21:39

Link do produktu: https://www.interaf.pl/wspomaganie-kierownicy-c-360-z-orbitrolem-hydrolider-silownik-montowany-do-osi-z-podwojnym-tloczyskiem-wysuwanym-na-dwie-strony-naped-z-walu-p-19827.html



Wspomaganie kierownicy C-360 z orbitrolem Hydrolider - siłownik montowany do osi z podwójnym tłoczyskiem wysuwanym na dwie strony, napęd z wału

Cena brutto	**3 701,00 zł**
Cena netto	**3 008,94 zł**
Dostępność	**Dostępny**
Czas wysyłki	**24 godziny**
Numer katalogowy	**1.00.74.502**
Producent	**AGRICOLA**

Opis produktu

PROFESJONALNE WSPOMAGANIE KIEROWNICY DO URSUSA C-360

DO CIĄGNIKÓW Z PRZEDNIĄ OSIĄ OKRĄGŁĄ

NAPĘD POMPY Z WAŁU MONTOWANY POD CHŁODNICĄ

SIŁOWNIK WYSUWANY NA DWIE STRONY MONTOWANY DO OSI

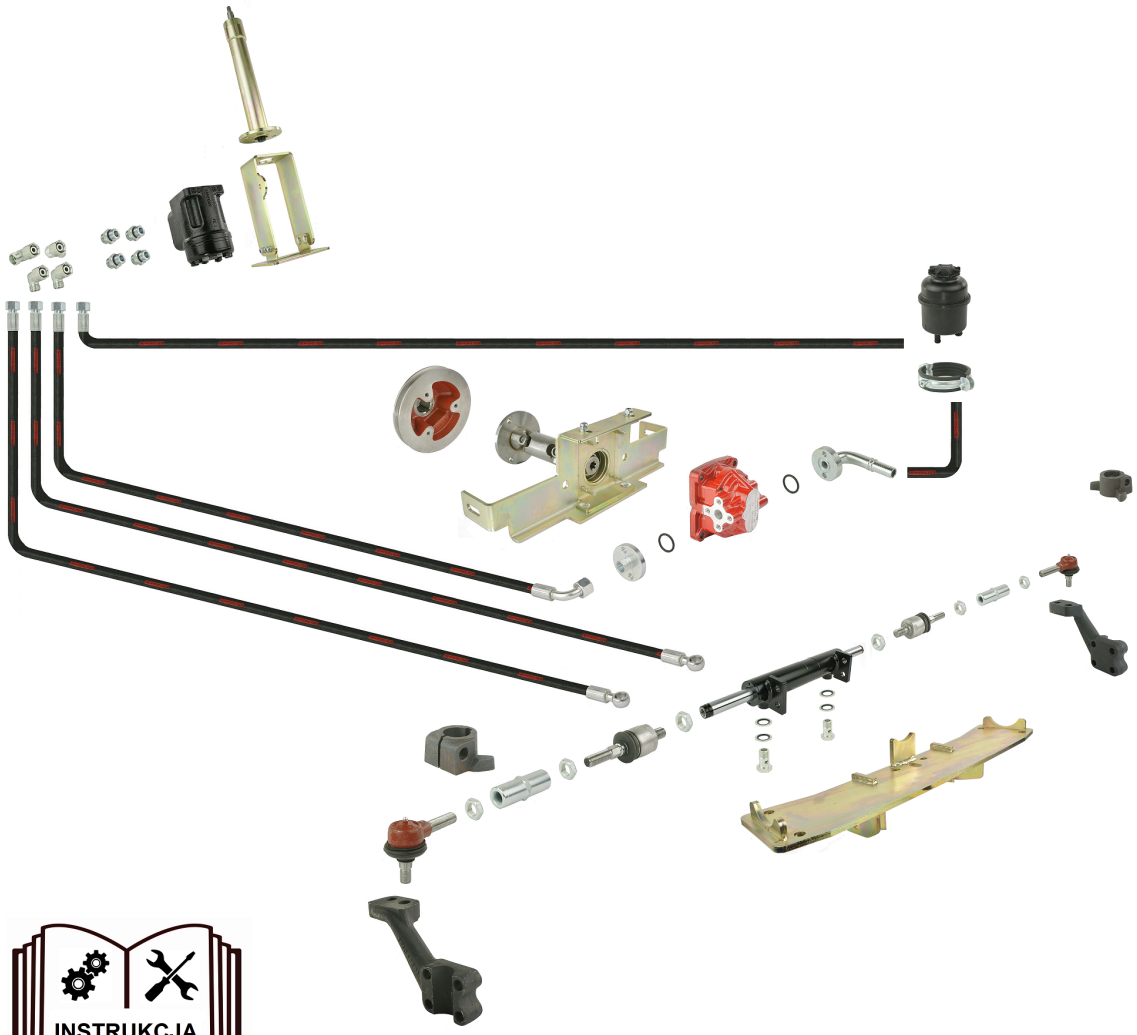

ZASTOSOWANIE:

Jedyne takie wspomaganie na rynku, które jest w 100% kompletne, pasuje do każdego ciągnika URSUS C-360 oraz URSUS C-355 posiadającego przednią oś płaską.

Montaż polega na wymontowaniu starych i zamontowaniu w ich miejsce nowych części z zestawu. Nie trzeba dokupować dodatkowych części, nie trzeba w żaden sposób na trwałe przerabiać ciągnika. Zestaw szczególnie polecany do ciągników, które mają zamontowanego tura. Pasuje do każdego rocznika ciągnika i do każdej kabiny.

Zestaw przeznaczony do ciągników pracujących w ciężkich warunkach w gospodarstwach rolnych.

DANE TECHNICZNE:

Większość podzespołów produkowana jest w Polsce przez naszą firmę, z bardzo dobrych materiałów, dlatego jesteśmy pewni naszego produktu.

WSZYSTKIE ELEMENTY WCHODZĄCE W SKŁAD OFEROWANEGO ZESTAWU

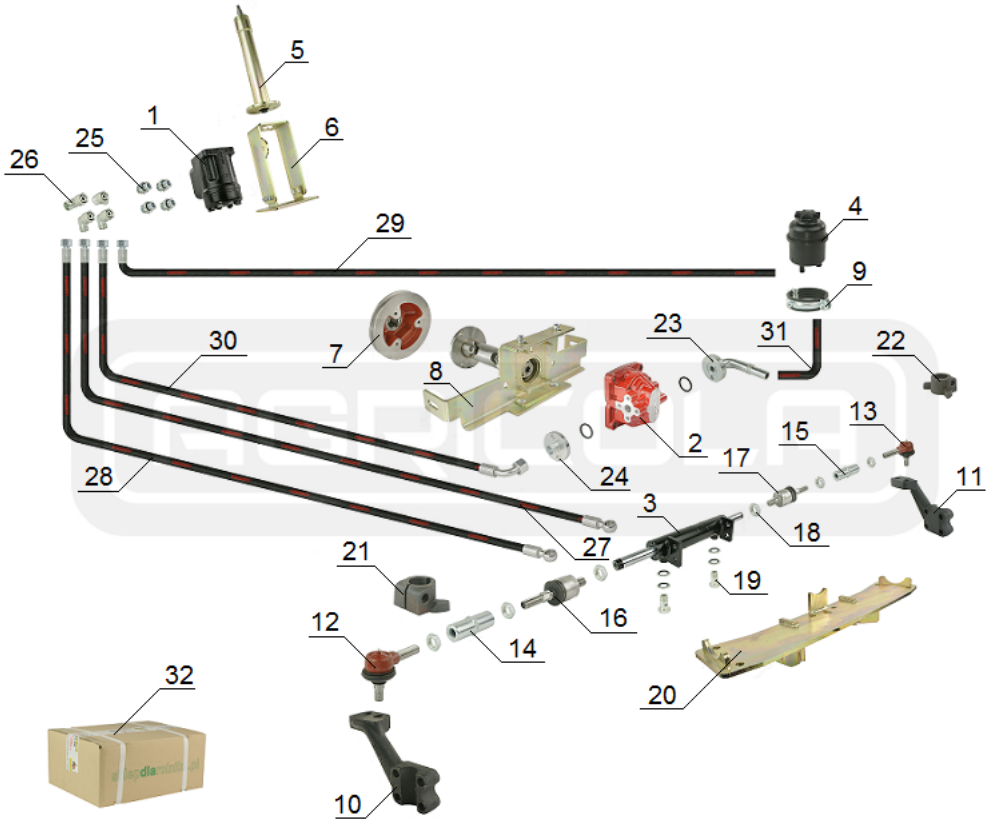

1	Orbitrol	13	Przegub lewy	25	Zestaw przyłączy prostych orbitrola
2	Pompa	14	Łącznik prawy	26	Zestaw złączy kolankowych AB
3	Siłownik	15	Łącznik lewy	27	Przewód z orbitrola do siłownika
4	Zbiornik	16	Przegub wzdłużny prawy	28	Przewód z orbitrola do siłownika
5	Kolumna	17	Przegub wzdłużny lewy	29	Przewód z orbitrola do zbiornika
6	Wspornik orbitrola	18	Nakrętka kontrująca (x6)	30	Przewód z orbitrola do pompy
7	Koło pasowe	19	Śruba oczkowa z podkładkami (x2)	31	Przewód ze zbiornika do pompy
8	Napęd kompletny pompy	20	Wspornik siłownika	32	Normalia - śruby, podkładki itp.
9	Mocowanie zbiornika	21	Ogranicznik prawy		
10	Dźwignia zwrotnicy prawa	22	Ogranicznik lewy		
11	Dźwignia zwrotnicy lewa	23	Króciec pompy ssący z uzczelką		
12	Przegub prawy	24	Króciec pompy tłoczny z uzczelką		

NAJWAZNIEJSZE PODZESPOŁY:

Napęd kompletny pompy, wspornik z łożyskowaniem i pompą mocowany jest pod chłodnicą do wspornika poprz. maski. Koło pasowe w wersji na uszczelniacz lub na odrzutnik, montowane jest w miejsce starego a do niego przykręcany jest wał napędowy. Jest to najbardziej wydajne i niezawodne rozwiązanie. Na wolnych obrotach bez dodawania gazu kręci się bardzo lekko.

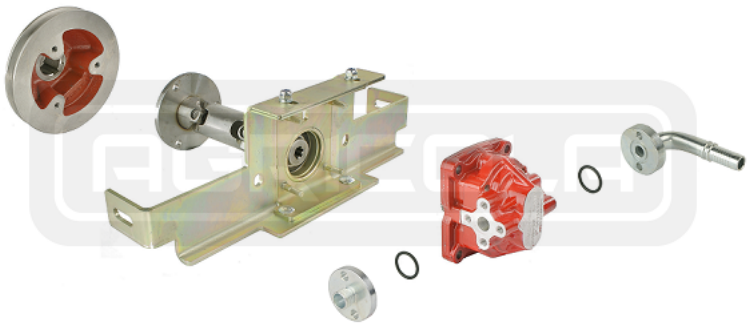

Siłownik poprzeczny z tłoczyskiem wysuwanym na dwie strony, w zestawie z mocowaniami, przegubami i ramionami zwrotnicy. Montowany do osi przedniej, zwiększa bezpieczeństwo oraz stabilność jazdy. Dzięki innowacyjnej konstrukcji zapewnia równy skręt w lewo i prawo przy tej samej ilości obrotów kierownicą.

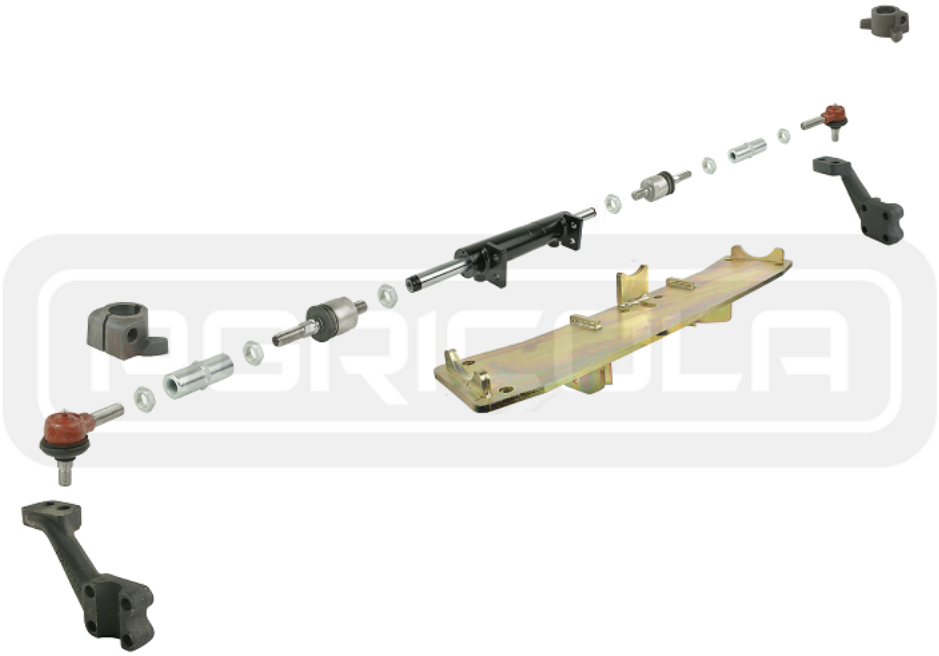

Kompletna kolumna kierownicza w zestawie ze wspornikiem orbitrola, orbitrolem oraz nową dźwignią gazu. Pasuje do oryginalnej kierownicy, rozstaw otworów do montażu wspornika orbitrola taki sam jak w starej kolumnie. Oryginalny orbitrol z zaworem bezpieczeństwa marki Hydrolider. Zapewnia idealne prowadzenie kierownicy i długą żywotność. Jakość i precyzja prowadzenia ciągnika zadowoli najbardziej wymagających klientów.



Zbiornik wyrównawczy oleju wspomagania. Posiada wbudowany filtr wstepny oraz korek z miarką oleju i odpowietrznikiem. W zestawie z obejmą mocującą.

